Frontsektion Außenzahnradpumpe Baugröße 1
XV-Serie

EINPASS Ø 32 BH

Frontflansch: Alu
Körper: Alu
Anbauflansch: Alu

Fördervolumen in ccm/U	Bestell-Nr. linksdrehend	Bestell-Nr. rechtsdrehend	Technische Daten Antriebswelle Arbeitsdruck P1 in bar	Technische Daten Antriebswelle max. zulässiges Wellendrehmoment in Nm	Technische Daten Durchtriebswelle Arbeitsdruck P1.1 in bar	Technische Daten Durchtriebswelle max. zulässiges Wellendrehmoment in Nm	Technische Daten Mindestdrehzahl in U/min	Technische Daten Spitzendrehzahl in U/min	Dimensionen A mm	Dimensionen B mm	Dimensionen IN I	Dimensionen OUT D mm	Gewicht Kg
0,91	022-039-01050	022-039-01000	240	13,8	240	42,8	700	6000	74,5	37,3	G 3/8"	9,25	0,95
1,17	022-039-01150	022-039-01100	250	13,8	250	42,8	700	6000	75,5	37,8	G 3/8"	9,25	0,97
1,56	022-039-01250	022-039-01200	250	13,8	250	42,8	700	6000	77	38,5	G 3/8"	9,25	1,01
2,08	022-039-01350	022-039-01300	250	13,8	250	42,8	700	6000	79	39,5	G 3/8"	9,25	1,03
2,60	022-039-01450	022-039-01400	250	13,8	250	42,8	700	6000	81	40,5	G 3/8"	9,25	1,06
3,12	022-039-01550	022-039-01500	250	13,8	250	42,8	700	6000	83	41,5	G 3/8"	9,25	1,09
3,64	022-039-01650	022-039-01600	214	13,8	214	42,8	700	6000	85	42,5	G 3/8"	9,25	1,12
4,16	022-039-01750	022-039-01700	188	13,8	188	42,8	700	6000	87	43,5	G 3/8"	9,25	1,17
4,94	022-039-01850	022-039-01800	158	13,8	158	42,8	700	6000	90	45	G 3/8"	9,25	1,20
5,85	022-039-01950	022-039-01900	133	13,8	133	42,8	700	5000	93,5	46,8	G 3/8"	9,25	1,26
6,50	022-039-02050	022-039-02000	120	13,8	120	42,8	700	5000	96	48	G 3/8"	9,25	1,30
7,54	022-039-02150	022-039-02100	103	13,8	103	42,8	700	5000	100	50	G 3/8"	9,25	1,36
9,88	022-039-02250	022-039-02200	79	13,8	79	42,8	700	4000	109	54,5	G 3/8"	9,25	1,50

P1	begrenzt durch Antriebswelle / Pumpenkörper
P1.1	begrenzt durch Durchtriebswelle

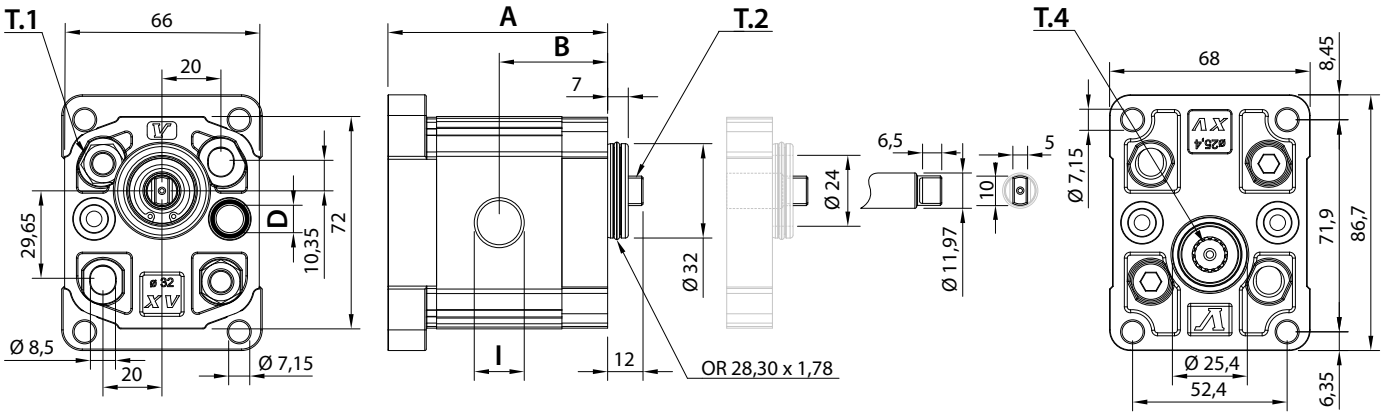

T.1 = 24,5÷29,4 [Nm] - Anzugsmoment - Schrauben M8
T.2 = 13,8 [Nm] - Antriebswelle max. zulässiges Wellendrehmoment
T.4 = 42,8 [Nm] Durchtriebswelle max. zulässiges Wellendrehmoment

Die Inhalte der Seiten wurden mit größter Sorgfalt erstellt. Für die Richtigkeit, Vollständigkeit und Aktualität der Inhalte können wir jedoch keine Gewähr übernehmen.
Nachdruck bzw. Kopie, auch auszugsweise, der Inhalte, Grafiken und Fotos ist ohne ausdrückliche Zustimmung der Geschäftsführung unzulässig.
Die angegebenen technischen Daten und Abmessungen sind nicht bindend. Wir behalten uns das Recht vor, jederzeit und ohne Ankündigung, Änderungen vorzunehmen.